STNE

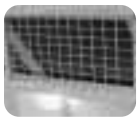

NOMENCLATURA PARTI DI RICAMBIO
SPARE PARTS LIST
NOMENCLATURE PIECES DE RECHANGE
NOMENCLATURA REPUESTOS

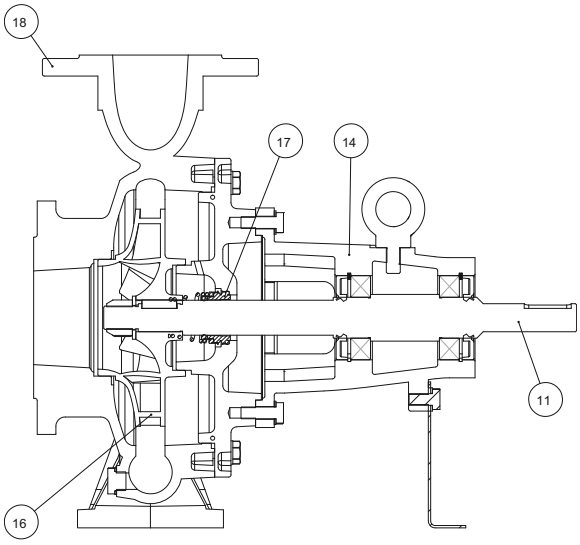

11 Albero con rotore – Pump shaft + rotor
Arbre + rotor – Eje rotor

14 Supporto mandata – Outlet bracket
Support envoyée – Soporte entrega

16 Girante – Impeller
Turbine – Impulsor

17 Tenuta meccanica – Mechanical seal
Garniture mécanique – Cierre mecánico

18 Corpo pompa – Pump body
Corp de pompe – Cuerpo bomba

POMPE CENTRIFUGHE NORMALIZZATE CON GIUNTO ELASTICO E MOTORE NORMALIZZATO

Le pompe centrifughe con giunto della serie "STNE" sono costruite in accordo con le normative UNI EN 733 (DIN 24255). Sono state progettate per il pompaggio di liquidi puliti, senza parti abrasive, senza corpi solidi in sospensione, non esplosivi o aggressivi per i materiali della pompa

- Temperatura max. del liquido fino a 35 °C per uso domestico (CEI EN 60335-2-41) o 90 °C per altri usi e temperatura ambiente fino a 40 °C.
- Portate fino a 240 m3/h.
- Prevalenze fino a 100 m.

CARATTERISTICHE COSTRUTTIVE

- Corpo pompa: ghisa G20 con trattamento anticorrosione
- Supporto motore: ghisa G20 con trattamento anticorrosione
- Bocche aspirazione/mandata: a norme DIN 2532
- Girante: ghisa G20 con trattamento di cataforesi
- Controflange filettate: acciaio zincato complete di guarnizioni in EPDM
- Albero pompa: acciaio inox Aisi 304
- Tenuta meccanica: carbone-ceramica

NORMALIZED CENTRIFUGAL PUMPS WITH ELASTIC COUPLING AND STANDARD MOTOR

The pumps with shaft of the series "STNE" are manufactured according to DIN 24255 (UNI EN 733) standards.
They have been designed to pump clean liquids, without abrasives and suspended solids, non-explosive or aggressive for the pump's materials.

- Liquid temperature not higher than 35 °C for domestic use (CEI EN 60335-2-41) or 90 °C for other use, while the ambient temperature must not be higher than 40 °C
- Flow rates up to 240 m3/h.
- Heads up to 100 m.

TECHNICAL FEATURES

- Pump body: cast iron G20 with anti-corrosive coating
- Motor bracket: cast iron G20 with anti-corrosive coating
- Orifices in/outlet: DIN 2532 standards
- Impeller: cast iron G20 with cataphoretic treatment
- Threaded counter flanges: galvanized steel complete with EPDM gaskets
- Pump shaft: stainless steel Aisi 304
- Mechanical seal: carbon-ceramics

POMPE CENTRIFUGES NORMALISÉES À ACCOUPLEMENT ELASTIQUE ET MOTEUR NORMALISÉ

Les pompes centrifuges à accouplement de la série "STNE" sont construites en accord avec les réglementations UNI EN 733 (DIN 24255). Elles ont été conçues pour le pompage de liquides propres, sans parties abrasives, sans corps liquides en suspension, non explosifs ou agressifs pour les matériaux de la pompe

- Température max. du liquide jusqu'à 35 °C pour utilisation domestique (CEI EN 60335-2-41) ou 90 °C pour d'autres utilisations et température ambiante jusqu'à 40 °C.
- Plage d'utilisation jusqu'à 240 m3/h.
- Hauteur manométrique jusqu'à 100 m.

CARACTERISTIQUES DE CONSTRUCTION

- Corps de pompe : En fonte G20 avec traitement anti-corrosion
- Lanterne: En fonte G20 avec traitement anti-corrosion
- Aspiration/refoulement : norme DIN 2532
- Turbine: En fonte G20 avec traitement en cataphorèse
- Contre brides filetées: en acier galvanisé avec joints en EPDM
- Abre de pompe: acier inox Aisi 304
- Abre de pompe: acier inox Aisi 304
- Garniture mécanique: Carbone dur - Céramique

BOMBAS CENTRÍFUGAS NORMALIZADAS CON ACOPLAMIENTO ELASTICO Y MOTOR NORMALIZADO

Las bombas centrífugas con acoplamiento de la serie "STNE" han sido construidas conforme las normativas UNI EN 733 (DIN 24255). Han sido proyectadas para bombear líquidos limpios, sin partes abrasivas, sin cuerpos sólidos en suspensión, que no sean explosivos ni agresivos para los materiales de la bomba.

- Temperatura max. del líquido hasta 35 °C para uso doméstico (CEI EN 60335-2-41) o 90 °C para otros usos y temperatura ambiente hasta 40 °C.
- Caudal hasta 240 m3/h.
- Alturas hasta 100 m.

CARACTERISTICAS DE CONSTRUCCIÓN

- Cuerpo de bomba: Fundición gris G20 con tratamiento contra-corrosión
- Soporte: Fundición gris G20 con tratamiento contra-corrosión
- Bocas de entrada y salida : normalizadas DIN 2532
- Rodete: Fundición gris G20 con tratamiento en cataforesis
- Contra bridas roscadas: de acero galvanizado con juntas de EPDM
- Eje de la bomba: de acero Inox AISI304
- Eje de la bomba: de acero Inox AISI304
- Cierre mecánico: De cerámica y grafito

50 Hz - min^{-1} ~ 2900 - 2 poli

TIPO TYPE Trifase *Three-phase*	Potenza nominale *Nominal power* [kW]	[HP]	Q [m3/h] Q [l/1']	Portata - *Capacity* 0	3	6	9	12	15	18	21	24	27	30	33	36	39	42	45	48	57	60	66	72	78	DNA mm	DNM mm
				0	50	100	150	200	250	300	350	400	450	500	550	600	650	700	750	800	950	1000	1100	1200	1300		
				Prevalenza (m C.A.) *Total head (m W.C.)*																							
STNE 32 125B 2	1,1	1,5	H [m]	21,5	21,0	20,5	20,0	18,5	17	14,5	12															50	32
STNE 32 125A 2	1,5	2		26,0	26,5	26,5	26,0	24,0	22,5	20	16,5	12,5														50	32
STNE 32 160B 2	2,2	3		30,5	30,5	30,0	29,5	28,5	27,5	25,5	23	20,5	17													50	32
STNE 32 160A 2	3	4		37,0	37,5	37,5	37,0	36,5	34,5	33	31	28	25	22												50	32
STNE 32 200C 2	4	5,5		44,0	44,5	44,0	43,0	42,0	41,0	39,0	37,5	35	32,5	30												50	32
STNE 32 200B 2	5,5	7,5		51,0	51,5	51,0	50,5	50,0	48,0	46,5	45,0	42,5	40	38												50	32
STNE 32 200A 2	7,5	10		59,5	59,5	59,5	59,0	58,0	57,5	56,0	54,5	52,5	50	47,5												50	32
STNE 32 250C 2	9,2	12,5		75	75	75	74,5	74	73	72	70	68	65,5	62,5	60											50	32
STNE 32 250B 2	11	15		89,5	89,5	89,5	89	88,5	88	87	85,5	83	81	77,5	74											50	32
STNE 32 250A 2	15	20		98	98	98	98	98	98	97,5	96	94	92	87,5	83											50	32
STNE 40 125C 2	1,5	2		17,5	17,8	18	19	18,3	18	17,5	17	16	15	13,5	12,5	11	8,5									65	40
STNE 40 125B 2	2,2	3		22	22,3	22,5	22,5	22,5	22,3	22	21,5	20,5	19,5	18,5	18	16,5	14,5	12,5								65	40
STNE 40 125A 2	3	4		26,5	27	27,5	27,5	27,5	27	26,5	26,3	25,5	25	23,7	23	21,5	19,5	17,5	16							65	40
STNE 40 160B 2	3	4		31	31,2	31,5	31	30	29,8	28,5	27,5	27	25	23,5	22	19,5	17	14,5								65	40
STNE 40 160A 2	4	5,5		38,5	39	38,8	38,5	37,8	37,5	36,5	35,5	34,5	33	32	29,5	27,5	25	23								65	40
STNE 40 200B 2	5,5	7,5		44	44,5	44,8	45	44,5	44,3	43,5	43	42	40,5	39	37	34,5	32	29	25							65	40
STNE 40 200A 2	7,5	10		54,5	54,8	55	55	55	55	54,8	54,5	53,8	53	51,5	49,5	48	45,5	43	40	36,5						65	40
STNE 40 250B 2	11	15		72	72	72,5	72,3	72	71	70,5	70	69	68	66,5	65	63,5	61,5	59	56	54,5						65	40
STNE 40 250A 2	15	20		84,5	85	85,5	85,8	85,5	85,5	85,2	85	84,5	84	82,5	81	79,5	78	75,5	73,5	70,5						65	40
STNE 50 125C 2	2,2	3		17,5	18	18	18	18	18	18	17,8	17,5	17	16,5	16	15,5	15	14	13,5	12,5	10					65	50
STNE 50 125 B 2	3	4		22,5	22,5	22,5	22,5	22,5	22,5	22	21,8	21,5	21	20,5	20	19,5	19	18,5	17,5	17	14,5					65	50
STNE 50 125A 2	4	5,5		25,5	25,8	26	26	26	25,8	25,5	25,5	25,3	25	54,8	24,5	24	23,5	23	22,5	22	19,5					65	50
STNE 50 160B 2	5,5	7,5		31,5	32	32	32	32	32	31,8	31,5	31	30,5	30	29,7	29,5	28,5	28	27	26,5	23,5	22	19,5			65	50
STNE 50 160A 2	7,5	10		39,5	40	40	40	40	40	40	40	39,8	39,5	39	38,5	38	37,7	37,5	37	36,5	34	33	31	28		65	50
STNE 50 200C 2	9,2	12,5		45	46	46,5	46,7	47	47,3	47,5	47	46,5	46	45,5	45	44,5	43,5	42,5	41	40	34,5	32,5	28	23		65	50
STNE 50 200B 2	11	15		52,5	53,5	54	54,5	54,5	54,5	54,5	54,3	54	53,8	53,5	52	51	50	49	47,5	46,5	42	39,5	35,5	30		65	50
STNE 50 200A 2	15	20		59,5	60,5	61	61,5	61,5	61,5	61,5	61,3	61	60,5	60	59	58,5	57	56	55	53,5	48	46,5	42	37,5		65	50
STNE 50 250C 2	15	20		73	73,5	74	74,5	75	75	75	75	75	74,8	74,5	73,5	72,5	72	71,5	71	70	67	65	62	58	54	65	50
STNE 50 250B 2	18,5	25		82	82,3	82,5	82,5	82,5	82,5	82,5	82,5	82,5	82,3	82	81,5	81	80	79,5	79	78	74	72,5	70	66,5	61,5	65	50
STNE 50 250A 2	22	30		89,5	90	90,5	90,8	91	91	91	90,8	90,5	90,2	90	89,5	89	88,5	88	87	86,5	83	80,5	78	74	69,5	65	50

CAMPO DELLE PRESTAZIONI / RANGE OF PERFORMANCES

50 Hz - min^{-1} ~ 2900 - 2 poli

TIPO TYPE Trifase *Three-phase*	Potenza nominale *Nominal power* [kW]	[HP]	Q [m3/h] Q [l/1']	Portata - *Capacity* 0	12	24	30	36	42	48	54	60	66	72	78	84	96	102	120	132	144	156	168	180	192	240	DNA mm	DNM mm
				0	200	400	500	600	700	800	900	1000	1100	1200	1300	1400	1600	1700	2000	2200	2400	2600	2800	3000	3200	4000		
				Prevalenza (m C.A.) *Total head (m W.C.)*																								
STNE 65 125B 2	5,5	7,5	H [m]	23,5	24,5	25,0	25,0	25,0	24,5	24	23,5	23	22,5	21,5	20,5	19	16	14									80	65
STNE 65 125A 2	7,5	10		26,0	26,5	27,0	27,0	26,8	26,6	26,4	26	26	24,5	23,5	23	21,5	18,5	17									80	65
STNE 65 160C 2	9,2	12,5		31,5	32,5	33,5	34,0	34,0	33,5	33	32,8	32,5	32	31	30	29,5	27,5	26,5	22								80	65
STNE 65 160B 2	11	15		36,5	38,0	38,5	39,0	39,0	39	38,8	38,5	38,2	38	37	36,5	35,5	33,5	32,5	28								80	65
STNE 65 160A 2	15	20		41,5	43,5	44,5	44,8	44,8	45,0	44,8	44,5	44,2	44	43,5	43	42	40	39	34,5								80	65
STNE 65 200C 2	15	20,0		44,5	45,5	46,5	46,5	46,5	46,5	46,5	46,2	46	45,8	45,5	45	44,5	42,5	41,5	37,5	34,5	30,5						80	65
STNE 65 200B 2	18,5	25		48,0	49,5	50,0	50,2	50,5	50,5	50,5	50,2	50	49,8	49,5	49	48,5	47	46	42,5	39	35,5						80	65
STNE 65 200A 2	22	30		52,5	53,5	54	54,5	54,7	54,8	54,8	54,8	54,5	54	53,5	53,5	53	52	51	47,5	44,5	41						80	65
STNE 65 250B 2	30	40		71	71,5	72,5	72,5	73	73	73	72,8	72,5	72,5	72	71,5	71	70	69	65,5	63	59,5						80	65
STNE 65 250A 2	37	50		79,5	81	81,5	82	82,5	82,5	82,5	82,5	82,5	82	81,8	81,5	81	79,8	79	75,5	73	69,5						80	65
STNE 80 125B 2	5,5	7,5		18	19	20	20,2	20,4	20,5	20,5	20	19,8	19,5	19	18,5	18	16,5	15,5	12,5	10,5	8						100	80
STNE 80 125A 2	7,5	10		24	25,5	25,8	26	26	26	26	26	25,5	25	24,5	24	23,8	22,5	22	19,5	17,5	15						100	80
STNE 80 160D 2	11	15		27	28,3	28,8	29	29,5	29,7	29,8	29,8	29,8	29,8	29,5	29,2	29	28,5	28	26,5	25	23,5	22	20				100	80
STNE 80 160C 2	15	20		32	33	33,5	34	34,5	34,7	34,5	34,5	34,5	34,5	34,5	34,2	34	33,5	33	32	30,5	29	27,5	26				100	80
STNE 80 160B 2	18,5	25		35	36	36,5	37	37,5	37,5	37,5	37,5	37,5	37,5	37,5	37,5	37	37	36,5	35	34,5	33	32	30				100	80
STNE 80 160A 2	22	30		39	39,5	40	40,5	41	41	41	41,5	41,5	41,5	41,5	41,2	41	40,5	40	39	38	37,5	36,5	35				100	80
STNE 80 200B 2	30	40		53	53,5	54	54,5	54,8	55	55	55	55	55,3	55,5	55,5	55,8	56	56	56,3	56	55,3	54	49,5	40			100	80
STNE 80 200A 2	37	50		62,5	63	63,5	64	64,5	64,8	64,8	65	65	65	65,3	65,5	65,5	66	66	66,3	66	65,5	65	63	59	53		100	80
STNE 80 250C 2	45	60		67,5	68,5	69	69,5	70	70	70	70	70	70	70	70	70	70	70	70	68,5	67,5	66	65	63	60,5	50	100	80
STNE 80 250B 2	55	75		82	83,5	85	86	86,5	87	87	87,5	88	88	88	88	88	87,5	87,5	87,5	86	85	83,5	82	81	79,5	70	100	80
STNE 80 250A 2	75	100		101,5	101,8	102	102,5	103	103	103	103	103,5	103,5	104	104	104	104	104,5	104,5	103,5	103	102,5	102	101,5	100	92	100	80

CAMPO DELLE PRESTAZIONI / RANGE OF PERFORMANCES

60 Hz - min^{-1} ~ 3400 - 2 poli

TIPO TYPE Trifase *Three-phase*	Potenza nominale *Nominal power* [kW]	[HP]	Q [m3/h] Q [l/1']	Portata - *Capacity* 0	3	6	9	12	15	18	21	24	27	30	33	36	39	42	45	48	57	60	66	72	78	DNA mm	DNM mm
				0	50	100	150	200	250	300	350	400	450	500	550	600	650	700	750	800	950	1000	1100	1200	1300		
				Prevalenza (m C.A.) *Total head (m W.C.)*																							
STNE 32 125B 2	1,1	1,5	H [m]	20,9	20,4	19,9	19,4	17,9	16,5	14,1	11,6															50	32
STNE 32 125A 2	1,5	2		25,2	25,7	25,7	25,2	23,3	21,8	19,4	16,0	12,1														50	32
STNE 32 160B 2	2,2	3		29,6	29,6	29,1	28,6	27,6	26,7	24,7	22,3	19,9	16,5													50	32
STNE 32 160A 2	3	4		35,9	36,4	36,4	35,9	35,4	33,5	32,0	30,1	27,2	24,3	21,3												50	32
STNE 32 200C 2	4	5,5		42,7	43,2	42,7	41,7	40,7	39,8	37,8	36,4	34,0	31,5	29,1												50	32
STNE 32 200B 2	5,5	7,5		49,5	50,0	49,5	49,0	48,5	46,6	45,1	43,7	41,2	38,8	36,9												50	32
STNE 32 200A 2	7,5	10		57,7	57,7	57,7	57,2	56,3	55,8	54,3	52,9	50,9	48,5	46,1												50	32
STNE 32 250C 2	9,2	12,5		72,8	72,8	72,8	72,3	71,8	70,8	69,8	67,9	66,0	63,5	60,6	58,2											50	32
STNE 32 250B 2	11	15		86,8	86,8	86,8	86,3	85,8	85,4	84,4	82,9	80,5	78,6	75,2	71,8											50	32
STNE 32 250A 2	15	20		95,1	95,1	95,1	95,1	95,1	95,1	94,6	93,1	91,2	89,2	84,9	80,5											50	32
STNE 40 125C 2	1,5	2		17,0	17,3	17,5	18,4	17,8	17,5	17,0	16,5	15,5	14,6	13,1	12,1	10,7	8,2									65	40
STNE 40 125B 2	2,2	3		21,3	21,6	21,8	21,8	21,8	21,6	21,3	20,9	19,9	18,9	17,9	17,5	16,0	14,1	12,1								65	40
STNE 40 125A 2	3	4		25,7	26,2	26,7	26,7	26,7	26,2	25,7	25,5	24,7	24,3	23,0	22,3	20,9	18,9	17,0	15,5							65	40
STNE 40 160B 2	3	4		30,1	30,3	30,6	30,1	29,1	28,9	27,6	26,7	26,2	24,3	22,8	21,3	18,9	16,5	14,1								65	40
STNE 40 160A 2	4	5,5		37,3	37,8	37,6	37,3	36,7	36,4	35,4	34,4	33,5	32,0	31,0	28,6	26,7	24,3	22,3								65	40
STNE 40 200B 2	5,5	7,5		42,7	43,2	43,5	43,7	43,2	43,0	42,2	41,7	40,7	39,3	37,8	35,9	33,5	31,0	28,1	24,3							65	40
STNE 40 200A 2	7,5	10		52,9	53,2	53,4	53,4	53,4	53,4	53,2	52,9	52,2	51,4	50,0	48,0	46,6	44,1	41,7	38,8	35,4						65	40
STNE 40 250B 2	11	15		69,8	69,8	70,3	70,1	69,8	68,9	68,4	67,9	66,9	66,0	64,5	63,1	61,6	59,7	57,2	54,3	52,9						65	40
STNE 40 250A 2	15	20		82,0	82,5	82,9	83,2	82,9	82,9	82,6	82,5	82,0	81,5	80,0	78,6	77,1	75,7	73,2	71,3	68,4						65	40
STNE 50 125C 2	2,2	3		17,0	17,5	17,5	17,5	17,5	17,5	17,5	17,3	17,0	16,5	16,0	15,5	15,0	14,6	13,6	13,1	12,1	9,7					65	50
STNE 50 125B 2	3	4		21,8	21,8	21,8	21,8	21,8	21,8	21,3	21,1	20,9	20,4	19,9	19,4	18,9	18,4	17,9	17,0	16,5	14,1					65	50
STNE 50 125A 2	4	5,5		24,7	25,0	25,2	25,2	25,2	25,0	24,7	24,7	24,5	24,3	53,2	23,8	23,3	22,8	22,3	21,8	21,3	18,9					65	50
STNE 50 160B 2	5,5	7,5		30,6	31,0	31,0	31,0	31,0	31,0	30,8	30,6	30,1	29,6	29,1	28,8	28,6	27,6	27,2	26,2	25,7	22,8	21,3	18,9			65	50
STNE 50 160A 2	7,5	10		38,3	38,8	38,8	38,8	38,8	38,8	38,8	38,8	38,6	38,3	37,8	37,3	36,9	36,6	36,4	35,9	35,4	33,0	32,0	30,1	27,2		65	50
STNE 50 200C 2	9,2	12,5		43,7	44,6	45,1	45,3	45,6	45,9	46,1	45,6	45,1	44,6	44,1	43,7	43,2	42,2	41,2	39,8	38,8	33,5	31,5	27,2	22,3		65	50
STNE 50 200B 2	11	15		50,9	51,9	52,4	52,9	52,9	52,9	52,9	52,7	52,4	52,2	51,9	50,4	49,5	48,5	47,5	46,1	45,1	40,7	38,3	34,4	29,1		65	50
STNE 50 200A 2	15	20		57,7	58,7	59,2	59,7	59,7	59,7	59,7	59,5	59,2	58,7	58,2	57,2	56,7	55,3	54,3	53,4	51,9	46,6	45,1	40,7	36,4		65	50
STNE 50 250C 2	15	20		70,8	71,3	71,8	72,3	72,8	72,8	72,8	72,8	72,8	72,6	72,3	71,3	70,3	69,8	69,4	68,9	67,9	65,0	63,1	60,1	56,3	52,4	65	50
STNE 50 250B 2	18,5	25		79,5	79,8	80,0	80,0	80,0	80,0	80,0	80,0	80,0	79,8	79,5	79,1	78,6	77,6	77,1	76,6	75,7	71,8	70,3	67,9	64,5	59,7	65	50
STNE 50 250A 2	22	30		86,8	87,3	87,8	88,1	88,3	88,3	88,3	88,1	87,8	87,5	87,3	86,8	86,3	85,8	85,4	84,4	83,9	80,5	78,1	75,7	71,8	67,4	65	50

CAMPO DELLE PRESTAZIONI / RANGE OF PERFORMANCES

60 Hz - min^{-1} ~ 3400 - 2 poli

TIPO TYPE Trifase *Three-phase*	Potenza nominale *Nominal power* [kW]	[HP]	Q [m3/h] Q [l/1']	Portata - *Capacity* 0	12	24	30	36	42	48	54	60	66	72	78	84	96	102	120	132	144	156	168	180	192	240	DNA mm	DNM mm
				0	200	400	500	600	700	800	900	1000	1100	1200	1300	1400	1600	1700	2000	2200	2400	2600	2800	3000	3200	4000		
				Prevalenza (m C.A.) *Total head (m W.C.)*																								
STNE 65 125B 2	5,5	7,5	H [m]	22,8	23,8	24,3	24,3	24,3	23,8	23,3	22,8	22,3	21,8	20,9	19,9	18,4	15,5	13,6									80	65
STNE 65 125A 2	7,5	10		25,2	25,7	26,2	26,2	26,0	25,8	25,6	25,2	25,2	23,8	22,8	22,3	20,9	17,9	16,5									80	65
STNE 65 160C 2	9,2	12,5		30,6	31,5	32,5	33,0	33,0	32,5	32,0	31,8	31,5	31,0	30,1	29,1	28,6	26,7	25,7	21,3								80	65
STNE 65 160B 2	11	15		35,4	36,9	37,3	37,8	37,8	37,8	37,6	37,3	37,1	36,9	35,9	35,4	34,4	32,5	31,5	27,2								80	65
STNE 65 160A 2	15	20		40,3	42,2	43,2	43,5	43,5	43,7	43,5	43,2	42,9	42,7	42,2	41,7	40,7	38,8	37,8	33,5								80	65
STNE 65 200C 2	15	20,0		43,2	44,1	45,1	45,1	45,1	45,1	45,1	44,8	44,6	44,4	44,1	43,7	43,2	41,2	40,3	36,4	33,5	29,6						80	65
STNE 65 200B 2	18,5	25		46,6	48,0	48,5	48,7	49,0	49,0	49,0	48,7	48,5	48,3	48,0	47,5	47,0	45,6	44,6	41,2	37,8	34,4						80	65
STNE 65 200A 2	22	30		50,9	51,9	52,4	52,9	53,1	53,2	53,2	53,2	52,9	52,4	51,9	51,9	51,4	50,4	49,5	46,1	43,2	39,8						80	65
STNE 65 250B 2	30	40		68,9	69,4	70,3	70,3	70,8	70,8	70,8	70,6	70,3	70,3	69,8	69,4	68,9	67,9	66,9	63,5	61,1	57,7						80	65
STNE 65 250A 2	37	50		77,1	78,6	79,1	79,5	80,0	80,0	80,0	80,0	80,0	79,5	79,3	79,1	78,6	77,4	76,6	73,2	70,8	67,4						80	65
STNE 80 125B 2	5,5	7,5		17,5	18,4	19,4	19,6	19,8	19,9	19,9	19,4	19,2	18,9	18,4	17,9	17,5	16,0	15,0	12,1	10,2	7,8						100	80
STNE 80 125A 2	7,5	10		23,3	24,7	25,0	25,2	25,2	25,2	25,2	25,2	24,7	24,3	23,8	23,3	23,1	21,8	21,3	18,9	17,0	14,6						100	80
STNE 80 160D 2	11	15		26,2	27,5	27,9	28,1	28,6	28,8	28,9	28,9	28,9	28,9	28,6	28,3	28,1	27,6	27,2	25,7	24,3	22,8	21,3	19,4				100	80
STNE 80 160C 2	15	20		31,0	32,0	32,5	33,0	33,5	33,7	33,5	33,5	33,5	33,5	33,5	33,2	33,0	32,5	32,0	31,0	29,6	28,1	26,7	25,2				100	80
STNE 80 160B 2	18,5	25		34,0	34,9	35,4	35,9	36,4	36,4	36,4	36,4	36,4	36,4	36,4	36,4	35,9	35,9	35,4	34,0	33,5	32,0	31,0	29,1				100	80
STNE 80 160A 2	22	30		37,8	38,3	38,8	39,3	39,8	39,8	39,8	40,3	40,3	40,3	40,3	40,0	39,8	39,3	38,8	37,8	36,9	36,4	35,4	34,0				100	80
STNE 80 200B 2	30	40		51,4	51,9	52,4	52,9	53,2	53,4	53,4	53,4	53,4	53,6	53,8	53,8	54,1	54,3	54,3	54,6	54,3	53,6	52,4	48,0	38,8			100	80
STNE 80 200A 2	37	50		60,6	61,1	61,6	62,1	62,6	62,9	62,9	63,1	63,1	63,1	63,3	63,5	63,5	64,0	64,0	64,3	64,0	63,5	63,1	61,1	57,2	51,4		100	80
STNE 80 250C 2	45	60		65,5	66,4	66,9	67,4	67,9	67,9	67,9	67,9	67,9	67,9	67,9	67,9	67,9	67,9	67,9	67,9	66,4	65,5	64,0	63,1	61,1	58,7	48,5	100	80
STNE 80 250B 2	55	75		79,5	81,0	82,5	83,4	83,9	84,4	84,4	84,9	85,4	85,4	85,4	85,4	85,4	84,9	84,9	84,9	83,4	82,5	81,0	79,5	78,6	77,1	67,9	100	80
STNE 80 250A 2	75	100		98,5	98,7	98,9	99,4	99,9	99,9	99,9	99,9	100,4	100,4	100,9	100,9	100,9	100,9	101,4	101,4	100,4	99,9	99,4	98,9	98,5	97,0	89,2	100	80

CAMPO DELLE PRESTAZIONI / RANGE OF PERFORMANCES

50 Hz - min $^{-1}$ ~ 1450 - 4 poli

TIPO TYPE Trifase Three-phase	Potenza nominale Nominal power [kW]	[HP]	Q [m3/h] Q [l/1']	Portata - Capacity 0 / 0	1,5 / 25	3 / 50	4,5 / 75	6 / 100	7,5 / 125	9 / 150	10,5 / 175	12 / 200	13,5 / 225	15 / 250	16,5 / 275	18 / 300	19,5 / 325	21 / 350	22,5 / 375	24 / 400	28,5 / 475	30 / 500	33 / 550	36 / 600	39 / 650	DNA mm	DNM mm
				Prevalenza (m C.A.) Total head (m W.C.)																							
STNE 32 125B 4	0,25	0,33	H [m]	5,4	5,3	5,1	5,0	4,6	4,3	3,6	3,0															50	32
STNE 32 125A 4	0,25	0,33		6,5	6,6	6,6	6,5	6,0	5,6	5,0	4,1	3,1														50	32
STNE 32 160B 4	0,37	0,5		7,6	7,6	7,5	7,4	7,1	6,9	6,4	5,8	5,1	4,3													50	32
STNE 32 160A 4	0,37	0,5		9,3	9,4	9,4	9,3	9,1	8,6	8,3	7,8	7,0	6,3	5,5												50	32
STNE 32 200C 4	0,55	0,75		11,0	11,1	11,0	10,8	10,5	10,3	9,8	9,4	8,8	8,1	7,5												50	32
STNE 32 200B 4	0,55	0,75		12,8	12,9	12,8	12,6	12,5	12,0	11,6	11,3	10,6	10,0	9,5												50	32
STNE 32 200A 4	0,75	1,0		14,9	14,9	14,9	14,8	14,5	14,4	14,0	13,6	13,1	12,5	11,9												50	32
STNE 32 250C 4	0,75	1,0		18,8	18,8	18,8	18,6	18,5	18,3	18,0	17,5	17,0	16,4	15,6	15,0											50	32
STNE 32 250B 4	1,1	1,5		22,4	22,4	22,4	22,3	22,1	22,0	21,8	21,4	20,8	20,3	19,4	18,5											50	32
STNE 32 250A 4	1,5	2		24,5	24,5	24,5	24,5	24,5	24,5	24,4	24,0	23,5	23,0	21,9	20,8											50	32
STNE 40 125C 4	0,25	0,33		4,4	4,5	4,5	4,8	4,6	4,5	4,4	4,3	4,0	3,8	3,4	3,1	2,8	2,1									65	40
STNE 40 125B 4	0,25	0,33		5,5	5,6	5,6	5,6	5,6	5,6	5,5	5,4	5,1	4,9	4,6	4,5	4,1	3,6	3,1								65	40
STNE 40 125A 4	0,37	0,5		6,6	6,8	6,9	6,9	6,9	6,8	6,6	6,6	6,4	6,3	5,9	5,8	5,4	4,9	4,4	4,0							65	40
STNE 40 160B 4	0,37	0,5		7,8	7,8	7,9	7,8	7,5	7,5	7,1	6,9	6,8	6,3	5,9	5,5	4,9	4,3	3,6								65	40
STNE 40 160A 4	0,55	0,75		9,6	9,8	9,7	9,6	9,5	9,4	9,1	8,9	8,6	8,3	8,0	7,4	6,9	6,3	5,8								65	40
STNE 40 200B 4	0,75	1,0		11,0	11,1	11,2	11,3	11,1	11,1	10,9	10,8	10,5	10,1	9,8	9,3	8,6	8,0	7,3	6,3							65	40
STNE 40 200A 4	1,1	1,5		13,6	13,7	13,8	13,8	13,8	13,8	13,7	13,6	13,5	13,3	12,9	12,4	12,0	11,4	10,8	10,0	9,1						65	40
STNE 40 250B 4	1,5	2		18,0	18,0	18,1	18,1	18,0	17,8	17,6	17,5	17,3	17,0	16,6	16,3	15,9	15,4	14,8	14,0	13,6						65	40
STNE 40 250A 4	2,2	3		21,1	21,3	21,4	21,5	21,4	21,4	21,3	21,3	21,1	21,0	20,6	20,3	19,9	19,5	18,9	18,4	17,6						65	40
STNE 50 125C 4	0,37	0,5		4,4	4,5	4,5	4,5	4,5	4,5	4,5	4,5	4,4	4,3	4,1	4,0	3,9	3,8	3,5	3,4	3,1	2,5					65	50
STNE 50 125 B 4	0,37	0,5		5,6	5,6	5,6	5,6	5,6	5,6	5,5	5,5	5,4	5,3	5,1	5,0	4,9	4,8	4,6	4,4	4,3	3,6					65	50
STNE 50 125A 4	0,55	0,75		6,4	6,5	6,5	6,5	6,5	6,5	6,4	6,4	6,3	6,3	13,7	6,1	6,0	5,9	5,8	5,6	5,5	4,9					65	50
STNE 50 160B 4	0,75	1,0		7,9	8,0	8,0	8,0	8,0	8,0	8,0	7,9	7,8	7,6	7,5	7,4	7,4	7,1	7,0	6,8	6,6	5,9	5,5	4,9			65	50
STNE 50 160A 4	1,1	1,5		9,9	10,0	10,0	10,0	10,0	10,0	10,0	10,0	10,0	9,9	9,8	9,6	9,5	9,4	9,4	9,3	9,1	8,5	8,3	7,8	7,0		65	50
STNE 50 200C 4	1,1	1,5		11,3	11,5	11,6	11,7	11,8	11,8	11,9	11,8	11,6	11,5	11,4	11,3	11,1	10,9	10,6	10,3	10,0	8,6	8,1	7,0	5,8		65	50
STNE 50 200B 4	1,5	2		13,1	13,4	13,5	13,6	13,6	13,6	13,6	13,6	13,5	13,5	13,4	13,0	12,8	12,5	12,3	11,9	11,6	10,5	9,9	8,9	7,5		65	50
STNE 50 200A 4	2,2	3		14,9	15,1	15,3	15,4	15,4	15,4	15,4	15,3	15,3	15,1	15,0	14,8	14,6	14,3	14,0	13,8	13,4	12,0	11,6	10,5	9,4		65	50
STNE 50 250C 4	2,2	3		18,3	18,4	18,5	18,6	18,8	18,8	18,8	18,8	18,8	18,7	18,6	18,4	18,1	18,0	17,9	17,8	17,5	16,8	16,3	15,5	14,5	13,5	65	50
STNE 50 250B 4	3	4		20,5	20,6	20,6	20,6	20,6	20,6	20,6	20,6	20,6	20,6	20,5	20,4	20,3	20,0	19,9	19,8	19,5	18,5	18,1	17,5	16,6	15,4	65	50
STNE 50 250A 4	3	4		22,4	22,5	22,6	22,7	22,8	22,8	22,8	22,7	22,6	22,6	22,5	22,4	22,3	22,1	22,0	21,8	21,6	20,8	20,1	19,5	18,5	17,4	65	50

CAMPO DELLE PRESTAZIONI / RANGE OF PERFORMANCES

50 Hz - min $^{-1}$ ~ 1450 - 4 poli

TIPO TYPE Trifase Three-phase	Potenza nominale Nominal power [kW]	[HP]	Q [m3/h] Q [l/1']	Portata - Capacity 0 / 0	6 / 100	12 / 200	15 / 250	18 / 300	21 / 350	24 / 400	27 / 450	30 / 500	33 / 550	36 / 600	39 / 650	42 / 700	48 / 800	51 / 850	60 / 1000	66 / 1100	72 / 1200	78 / 1300	84 / 1400	90 / 1500	96 / 1600	120 / 2000	DNA mm	DNM mm
				Prevalenza (m C.A.) Total head (m W.C.)																							
STNE 65 125B 4	0,75	1,0	H [m]	5,9	6,1	6,3	6,3	6,3	6,1	6,0	5,9	5,8	5,6	5,4	5,1	4,8	4,0	3,5									80	65
STNE 65 125A 4	1,1	1,5		6,5	6,6	6,8	6,8	6,7	6,7	6,6	6,5	6,5	6,1	5,9	5,8	5,4	4,6	4,3									80	65
STNE 65 160C 4	1,1	1,5		7,9	8,1	8,4	8,5	8,5	8,4	8,3	8,2	8,1	8,0	7,8	7,5	7,4	6,9	6,6	5,5								80	65
STNE 65 160B 4	1,5	2		9,1	9,5	9,6	9,8	9,8	9,8	9,7	9,6	9,6	9,5	9,3	9,1	8,9	8,4	8,1	7,0								80	65
STNE 65 160A 4	2,2	3		10,4	10,9	11,1	11,2	11,2	11,3	11,2	11,1	11,1	11,0	10,9	10,8	10,5	10,0	9,8	8,6								80	65
STNE 65 200C 4	2,2	3		11,1	11,4	11,6	11,6	11,6	11,6	11,6	11,6	11,5	11,5	11,4	11,3	11,1	10,6	10,4	9,4	8,6	7,6						80	65
STNE 65 200B 4	2,2	3		12,0	12,4	12,5	12,6	12,6	12,6	12,6	12,6	12,5	12,5	12,4	12,3	12,1	11,8	11,5	10,6	9,8	8,9						80	65
STNE 65 200A 4	3	4		13,1	13,4	13,5	13,6	13,7	13,7	13,7	13,7	13,6	13,5	13,4	13,4	13,3	13,0	12,8	11,9	11,1	10,3						80	65
STNE 65 250B 4	4	5,5		17,8	17,9	18,1	18,1	18,3	18,3	18,3	18,2	18,1	18,1	18,0	17,9	17,8	17,5	17,3	16,4	15,8	14,9						80	65
STNE 65 250A 4	5,5	7,5		19,9	20,3	20,4	20,5	20,6	20,6	20,6	20,6	20,6	20,5	20,5	20,4	20,3	20,0	19,8	18,9	18,3	17,4						80	65
STNE 80 125B 4	1,1	1,5		4,5	4,8	5,0	5,1	5,1	5,1	5,1	5,0	5,0	4,9	4,8	4,6	4,5	4,1	3,9	3,1	2,6	2,0						100	80
STNE 80 125A 4	1,5	2		6,0	6,4	6,5	6,5	6,5	6,5	6,5	6,5	6,4	6,3	6,1	6,0	6,0	5,6	5,5	4,9	4,4	3,8						100	80
STNE 80 160D 4	1,5	2		6,8	7,1	7,2	7,3	7,4	7,4	7,5	7,5	7,5	7,5	7,4	7,3	7,3	7,1	7,0	6,6	6,3	5,9	5,5	5,0				100	80
STNE 80 160C 4	2,2	3		8,0	8,3	8,4	8,5	8,6	8,7	8,6	8,6	8,6	8,6	8,6	8,6	8,5	8,4	8,3	8,0	7,6	7,3	6,9	6,5				100	80
STNE 80 160B 4	3	4		8,8	9,0	9,1	9,3	9,4	9,4	9,4	9,4	9,4	9,4	9,4	9,4	9,3	9,3	9,1	8,8	8,6	8,3	8,0	7,5				100	80
STNE 80 160A 4	4	5,5		9,8	9,9	10,0	10,1	10,3	10,3	10,3	10,4	10,4	10,4	10,4	10,3	10,3	10,1	10,0	9,8	9,5	9,4	9,1	8,8				100	80
STNE 80 200B 4	4	5,5		13,3	13,4	13,5	13,6	13,7	13,8	13,8	13,8	13,8	13,8	13,9	13,9	14,0	14,0	14,0	14,1	14,0	13,8	13,5	12,4	10,0			100	80
STNE 80 200A 4	4	5,5		15,6	15,8	15,9	16,0	16,1	16,2	16,2	16,3	16,3	16,3	16,3	16,4	16,4	16,5	16,5	16,6	16,5	16,4	16,3	15,8	14,8	13,3		100	80
STNE 80 250C 4	4	5,5		16,9	17,1	17,3	17,4	17,5	17,5	17,5	17,5	17,5	17,5	17,5	17,5	17,5	17,5	17,5	17,5	17,1	16,9	16,5	16,3	15,8	15,1	12,5	100	80
STNE 80 250B 4	5,5	7,5		20,5	20,9	21,3	21,5	21,6	21,8	21,8	21,9	22,0	22,0	22,0	22,0	22,0	21,9	21,9	21,9	21,5	21,3	20,9	20,5	20,3	19,9	17,5	100	80
STNE 80 250A 4	7,5	10		25,4	25,5	25,5	25,6	25,8	25,8	25,8	25,8	25,9	25,9	26,0	26,0	26,0	26,0	26,1	26,1	25,9	25,8	25,6	25,5	25,4	25,0	23,0	100	80

CAMPO DELLE PRESTAZIONI / RANGE OF PERFORMANCES

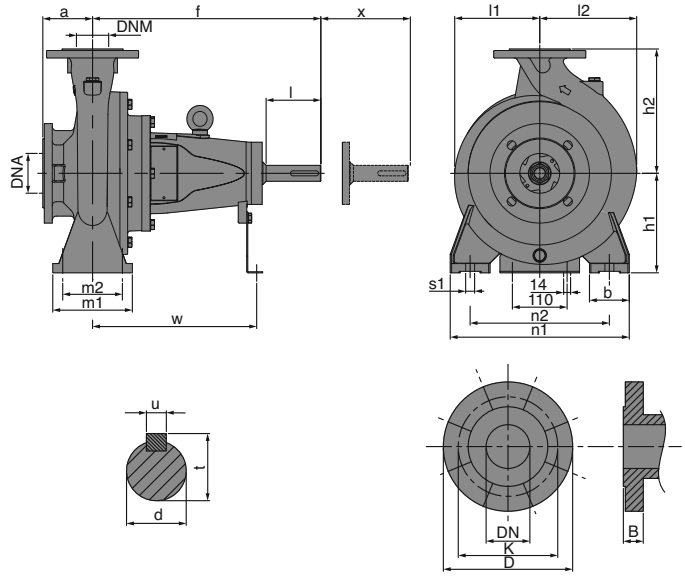

Flange - Flanges - Brides - Bridas
mm

				fori - holes - orifices - orificios	
DN	K	D	B	n°	Ø
32	100	140	18	4	18
40	110	150	18	4	18
50	125	165	19	4	18
65	145	185	19	4	18
80	160	200	22	4	18
100	180	220	24	8	18

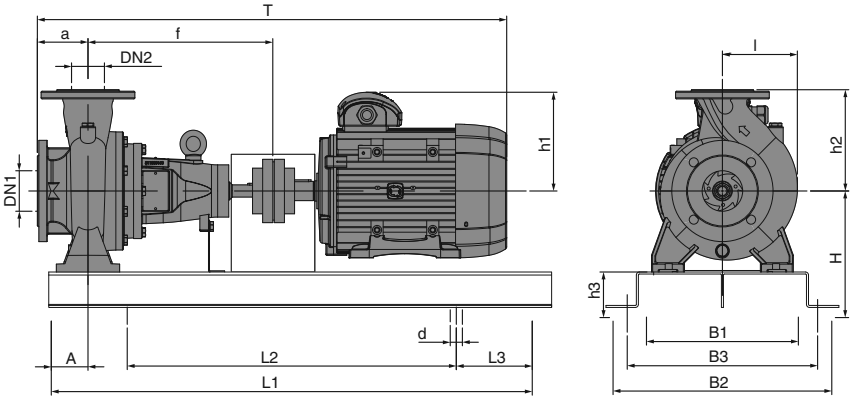

Flange - Flanges - Brides - Bridas
mm

d	l	u	t
24 j6	50	8	27
32 k6	80	10	35
42 k6	110	12	45

TIPO *TYPE*	DIMENSIONI [mm] *DIMENSIONS [mm]*																
	DNA	DNM	a	f	h1	h2	l1	l2	m1	m2	n1	n2	b	s1	d	w	x
STNE 32 125	50	32	80	356	112	140	102	102	100	70	190	140	50	14	24	254	100
STNE 32 160	50	32	80	360	132	160	116,5	116,5	100	70	240	190	50	14	24	254	100
STNE 32 200	50	32	80	356	160	180	140	140	100	70	240	190	50	14	24	254	100
STNE 32 250	50	32	100	360	180	225	166	166	125	95	320	250	65	14	24	254	100
STNE 40 125	65	40	80	356	132	160	116,5	116,5	100	70	240	190	50	14	24	254	100
STNE 40 160	65	40	80	360	132	160	116,5	121,5	100	70	240	190	50	14	24	254	100
STNE 40 200	65	40	100	356	160	180	140	140	100	70	265	212	50	14	24	254	100
STNE 40 250	65	40	100	360	180	225	166	166	125	95	320	250	65	14	24	254	100
STNE 50 125	65	50	80	356	132	160	101,5	112	100	70	210	190	50	14	24	254	100
STNE 50 160	65	50	100	356	160	180	120	136	100	70	265	212	50	14	24	254	100
STNE 50 200	65	50	100	360	160	200	140	150	100	70	265	212	50	14	24	254	100
STNE 50 250	65	50	100	360	180	225	166	170	125	95	320	250	65	14	24	254	100
STNE 65 125	80	65	100	356	160	180	112	143	125	95	280	212	65	14	24	254	100
STNE 65 160	80	65	100	365	160	200	123	148	125	95	280	212	65	14	24	258	100
STNE 65 200	80	65	100	365	180	225	147	168	125	95	320	250	65	14	24	258	140
STNE 65 250	80	65	100	460	200	250	170	195	160	120	360	280	80	18	32	330	140
STNE 80 125	100	80	100	360	160	180	120	145	125	95	280	212	65	14	24	258	100
STNE 80 160	100	80	125	365	180	225	135	170	125	95	320	250	65	14	24	258	140
STNE 80 200	100	80	125	470	180	250	165	195	125	95	350	280	65	18	32	340	140
STNE 80 250	100	80	125	470	200	280	195	218	160	120	400	315	80	18	32	340	140

DIMENSIONI - *DIMENSIONS*
DIMENSION - *TAMAÑO*

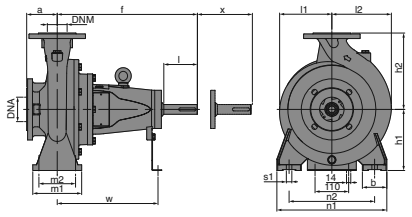

TIPO *TYPE*	MOTOR	DIMENSIONI [mm] *DIMENSIONS [mm]*															
		DNA	DNM	a	f	H	h1	h2	L1	L2	L3	B1	B2	B3	A	h3	T
STNE 32 125 B 2	80 B	50	32	80	356	182	129	140	850	550	150	260	380	320	60	70	708
33 125 A 2	90 S A	50	32	80	356	182	138	140	850	550	150	260	380	320	60	70	753
STNE 32 160 B 2	90 L C	50	32	80	360	202	138	160	850	550	150	260	380	320	60	70	757
32 160 A 2	100 L A	50	32	80	360	202	145	160	850	550	150	260	380	320	60	70	806
STNE 32 200 C 2	112 M A	50	32	80	356	230	161	180	850	550	150	260	380	320	60	70	824
32 200 B 2	132 S Y	50	32	80	356	230	198	180	1150	850	150	340	460	400	60	70	885,5
32 200 A 2	132 S Z	50	32	80	356	230	198	180	1150	850	150	340	460	400	60	70	885,5
STNE 32 250 C 2	132 M Z	50	32	100	360	250	198	225	1150	850	150	340	460	400	75	70	947,5
32 250 B 2	160 M V	50	32	100	360	250	246	225	1150	850	150	340	460	400	75	70	1073
32 250 A 2	160 M X	50	32	100	360	250	246	225	1150	850	150	340	460	400	75	70	1073
STNE 40 125 C 2	90 S A	65	40	80	356	202	138	160	850	550	150	260	380	320	60	70	753
40 125 B 2	90 L C	65	40	80	356	202	138	160	850	550	150	260	380	320	60	70	753
40 125 A 2	100 L A	65	40	80	356	202	145	160	850	550	150	260	380	320	60	70	802
STNE 40 160 B 2	100 L A	65	40	80	360	202	145	160	850	550	150	260	380	320	60	70	806
40 160 A 2	112 M A	65	40	80	360	202	161	160	850	550	150	260	380	320	60	70	828
STNE 40 200 B 2	132 S Y	65	40	100	356	230	198	180	1150	850	150	340	460	400	60	70	905,5
40 200 A 2	132 S Z	65	40	100	356	230	198	180	1150	850	150	340	460	400	60	70	905,5
STNE 40 250 B 2	160 M V	65	40	100	360	250	246	225	1150	850	150	340	460	400	75	70	1073
40 250 A 2	160 M X	65	40	100	360	250	246	225	1150	850	150	340	460	400	75	70	1073
STNE 50 125 C 2	90 L C	65	50	80	356	202	138	160	850	550	150	260	380	320	60	70	753
50 125 B 2	100 L A	65	50	80	356	202	145	160	850	550	150	260	380	320	60	70	802
50 125 A 2	112 M A	65	50	80	356	202	161	160	850	550	150	260	380	320	60	70	824
STNE 50 160 B 2	132 S Y	65	50	100	356	230	198	180	1150	850	150	340	460	400	60	70	905,5
50 160 A 2	132 S Z	65	50	100	356	230	198	180	1150	850	150	340	460	400	60	70	905,5
STNE 50 200 C 2	132 M Z	65	50	100	360	230	198	200	1150	850	150	340	460	400	60	70	947,5
50 200 B 2	160 M V	65	50	100	360	230	246	200	1150	850	150	340	460	400	60	70	1073
50 200 A 2	160 M X	65	50	100	360	230	246	200	1150	850	150	340	460	400	60	70	1073
STNE 50 250 C 2	160 M X	65	50	100	360	250	246	225	1150	850	150	340	460	400	75	70	1073
50 250 B 2	160 L X	65	50	100	360	250	246	225	1150	850	150	340	460	400	75	70	1117
50 250 A 2	180 M X	65	50	100	360	250	266	225	1380	1080	150	400	520	460	75	70	1172
STNE 65 125 B 2	132 S Y	80	65	100	356	230	198	180	1150	850	150	340	460	400	75	70	905,5
65 125 A 2	132 S Z	80	65	100	356	230	198	180	1150	850	150	340	460	400	75	70	905,5
STNE 65 160 C 2	132 M Z	80	65	100	365	230	198	200	1150	850	150	340	460	400	75	70	952,5
65 160 B 2	160 M V	80	65	100	365	230	246	200	1150	850	150	340	460	400	75	70	1078
65 160 A 2	160 M X	80	65	100	365	230	246	200	1150	850	150	340	460	400	75	70	1078
STNE 65 200 C 2	160 M X	80	65	100	365	250	246	225	1150	850	150	340	460	400	75	70	1078
65 200 B 2	160 L X	80	65	100	365	250	246	225	1150	850	150	340	460	400	75	70	1122
65 200 A 2	180 M X	80	65	100	365	250	266	225	1380	1080	150	400	520	460	75	70	1177
STNE 65 250 B 2	200 L L	80	65	100	460	270	341	250	1380	1080	150	400	520	460	90	70	1339
65 250 A 2	200 L N	80	65	100	460	270	341	250	1380	1080	150	400	520	460	90	70	1339
STNE 80 125 B 2	132 S Y	100	80	100	360	230	198	180	1150	850	150	340	460	400	75	70	909,5
80 125 A 2	132 S Z	100	80	100	360	230	198	180	1150	850	150	340	460	400	75	70	909,5
STNE 80 160 D 2	160 M V	100	80	125	365	250	246	225	1150	850	150	340	460	400	75	70	1103
80 160 C 2	160 M X	100	80	125	365	250	246	225	1150	850	150	340	460	400	75	70	1103
80 160 B 2	160 L X	100	80	125	365	250	246	225	1150	850	150	340	460	400	75	70	1147
80 160 A 2	180 M X	100	80	125	365	250	266	225	1380	1080	150	400	520	460	75	70	1202
STNE 80 200 B 2	200 L L	100	80	125	470	250	341	250	1380	1080	150	400	520	460	75	70	1374
80 200 A 2	200 L N	100	80	125	470	250	341	250	1380	1080	150	400	520	460	75	70	1374
STNE 80 250 C 2	225 M N	100	80	125	470	270	360	280	1570	1270	150	520	640	580	90	70	1452,5
80 250 B 2	250 M N	100	80	125	470	270	390	280	1570	1270	150	520	640	580	90	70	1566,5
80 250 A 2	280 S T	100	80	125	470	270	423	280	1640	1340	150	580	700	640	90	70	1632

DIMENSIONI - *DIMENSIONS*
DIMENSION - *TAMAÑO*

STNE

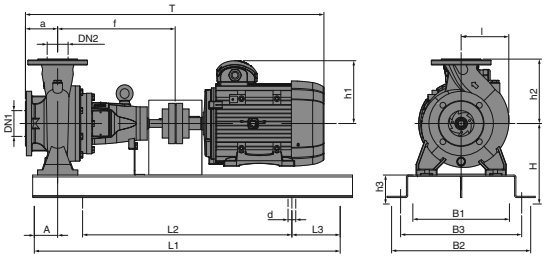

TIPO *TYPE*	MOTOR	DIMENSIONI [mm] *DIMENSIONS [mm]*															
		DNA	DNM	a	f	H	h1	h2	L1	L2	L3	B1	B2	B3	A	h3	T
STNE 32 125 B 4	71 Z A	50	32	80	356	182	112	140	850	550	150	260	380	320	60	70	681
33 125 A 4	71 Z A	50	32	80	356	182	112	140	850	550	150	260	380	320	60	70	681
STNE 32 160 B 4	71 Z B	50	32	80	360	202	112	160	850	550	150	260	380	320	60	70	685
32 160 A 4	71 Z B	50	32	80	360	202	112	160	850	550	150	260	380	320	60	70	685
STNE 32 200 C 4	80 Z A	50	32	80	356	230	129	180	850	550	150	260	380	320	60	70	708
32 200 B 4	80 Z A	50	32	80	356	230	129	180	850	550	150	260	380	320	60	70	708
32 200 A 4	80 Z B	50	32	80	356	230	129	180	850	550	150	260	380	320	60	70	708
STNE 32 250 C 4	80 Z B	50	32	100	360	250	129	225	1150	850	150	340	460	400	75	70	732
32 250 B 4	90 S A	50	32	100	360	250	138	225	1150	850	150	340	460	400	75	70	777
32 250 A 4	90 S B	50	32	100	360	250	138	225	1150	850	150	340	460	400	75	70	777
STNE 40 125 C 4	71 Z A	65	40	80	356	202	112	160	850	550	150	260	380	320	60	70	681
40 125 B 4	71 Z A	65	40	80	356	202	112	160	850	550	150	260	380	320	60	70	681
40 125 A 4	71 Z B	65	40	80	356	202	112	160	850	550	150	260	380	320	60	70	681
STNE 40 160 B 4	71 Z B	65	40	80	360	202	112	160	850	550	150	260	380	320	60	70	685
40 160 A 4	80 Z A	65	40	80	360	202	129	160	850	550	150	260	380	320	60	70	712
STNE 40 200 B 4	80 Z B	65	40	100	356	230	129	180	1150	850	150	340	460	400	60	70	728
40 200 A 4	90 S A	65	40	100	356	230	138	180	1150	850	150	340	460	400	60	70	773
STNE 40 250 B 4	90 S B	65	40	100	360	250	138	225	1150	850	150	340	460	400	75	70	777
40 250 A 4	100 L A	65	40	100	360	250	145	225	1150	850	150	340	460	400	75	70	826
STNE 50 125 C 4	71 Z B	65	50	80	356	202	112	160	850	550	150	260	380	320	60	70	681
50 125 B 4	71 Z B	65	50	80	356	202	112	160	850	550	150	260	380	320	60	70	681
50 125 A 4	80 Z A	65	50	80	356	202	129	160	850	550	150	260	380	320	60	70	708
STNE 50 160 B 4	80 Z B	65	50	100	356	230	129	180	1150	850	150	340	460	400	60	70	728
50 160 A 4	90 S A	65	50	100	356	230	138	180	1150	850	150	340	460	400	60	70	773
STNE 50 200 C 4	90 S A	65	50	100	360	230	138	200	1150	850	150	340	460	400	60	70	777
50 200 B 4	90 S B	65	50	100	360	230	138	200	1150	850	150	340	460	400	60	70	777
50 200 A 4	100 L A	65	50	100	360	230	145	200	1150	850	150	340	460	400	60	70	826
STNE 50 250 C 4	100 L A	65	50	100	360	250	145	225	1150	850	150	340	460	400	75	70	826
50 250 B 4	100 L B	65	50	100	360	250	145	225	1150	850	150	340	460	400	75	70	826
50 250 A 4	100 L B	65	50	100	360	250	145	225	1150	850	150	340	460	400	75	70	826
STNE 65 125 B 4	80 Z B	80	65	100	356	230	129	180	1150	850	150	340	460	400	75	70	728
65 125 A 4	90 S A	80	65	100	356	230	138	180	1150	850	150	340	460	400	75	70	773
STNE 65 160 C 4	90 S A	80	65	100	365	230	138	200	1150	850	150	340	460	400	75	70	782
65 160 B 4	90 S B	80	65	100	365	230	138	200	1150	850	150	340	460	400	75	70	782
65 160 A 4	100 L A	80	65	100	365	230	145	200	1150	850	150	340	460	400	75	70	831
STNE 65 200 C 4	100 L A	80	65	100	365	250	145	225	1150	850	150	340	460	400	75	70	831
65 200 B 4	100 L A	80	65	100	365	250	145	225	1150	850	150	340	460	400	75	70	831
65 200 A 4	100 L B	80	65	100	365	250	145	225	1150	850	150	340	460	400	75	70	831
STNE 65 250 B 4	112 M A	80	65	100	460	270	161	250	1380	1080	150	400	520	460	90	70	948
65 250 A 4	132 S Z	80	65	100	460	270	198	250	1380	1080	150	400	520	460	90	70	1009,5
STNE 80 125 B 4	90 S A	100	80	100	360	230	138	180	1150	850	150	340	460	400	75	70	777
80 125 A 4	90 S B	100	80	100	360	230	138	180	1150	850	150	340	460	400	75	70	777
STNE 80 160 D 4	90 S B	100	80	125	365	250	138	225	1150	850	150	340	460	400	75	70	807
80 160 C 4	100 L A	100	80	125	365	250	145	225	1150	850	150	340	460	400	75	70	856
80 160 B 4	100 L B	100	80	125	365	250	145	225	1150	850	150	340	460	400	75	70	856
80 160 A 4	112 M A	100	80	125	365	250	161	225	1150	850	150	340	460	400	75	70	878
STNE 80 200 B 4	112 M A	100	80	125	470	250	161	250	1380	1080	150	400	520	460	75	70	983
80 200 A 4	112 M A	100	80	125	470	250	161	250	1380	1080	150	400	520	460	75	70	983
STNE 80 250 C 4	112 M A	100	80	125	470	270	161	280	1570	1270	150	520	640	580	90	70	983
80 250 B 4	132 S Z	100	80	125	470	270	198	280	1570	1270	150	520	640	580	90	70	1044,5
80 250 A 4	132 M Z	100	80	125	470	270	198	280	1570	1270	150	520	640	580	90	70	1082,5